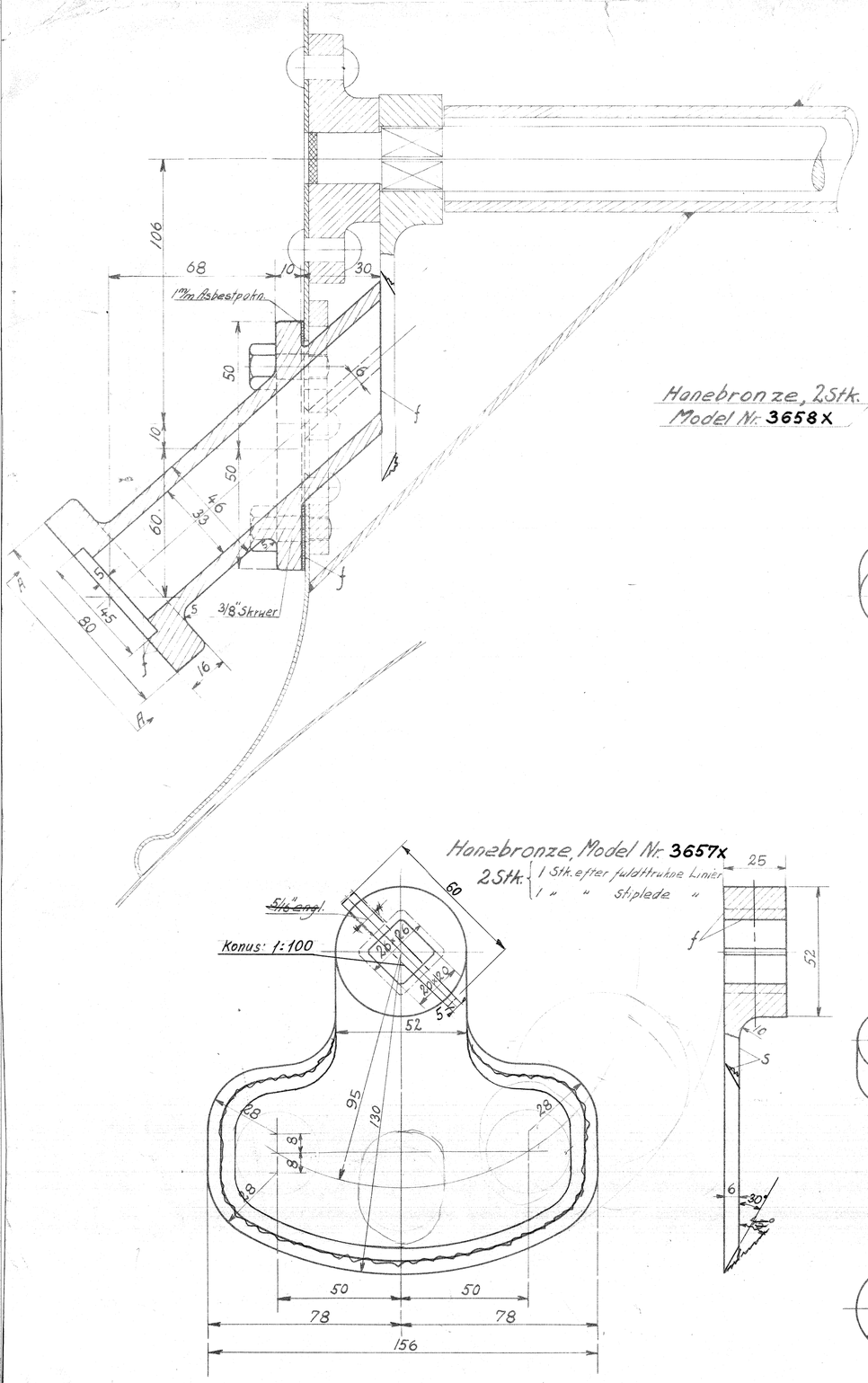

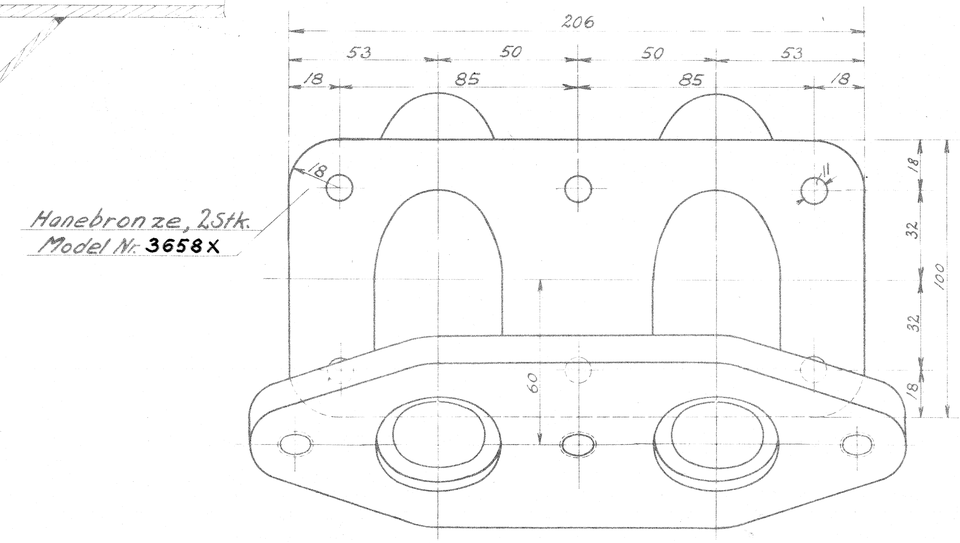

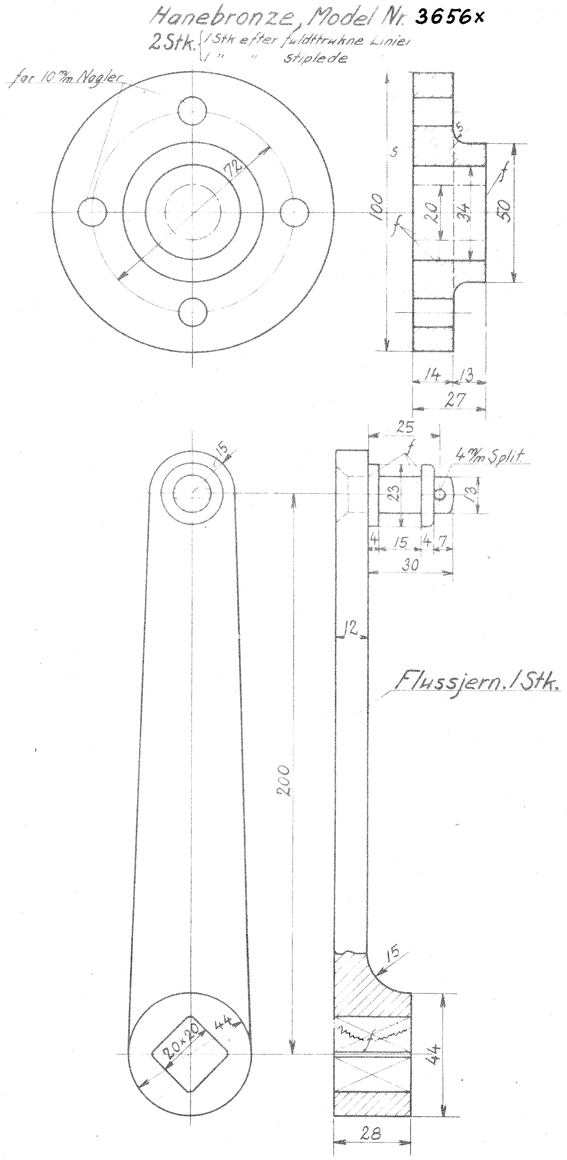

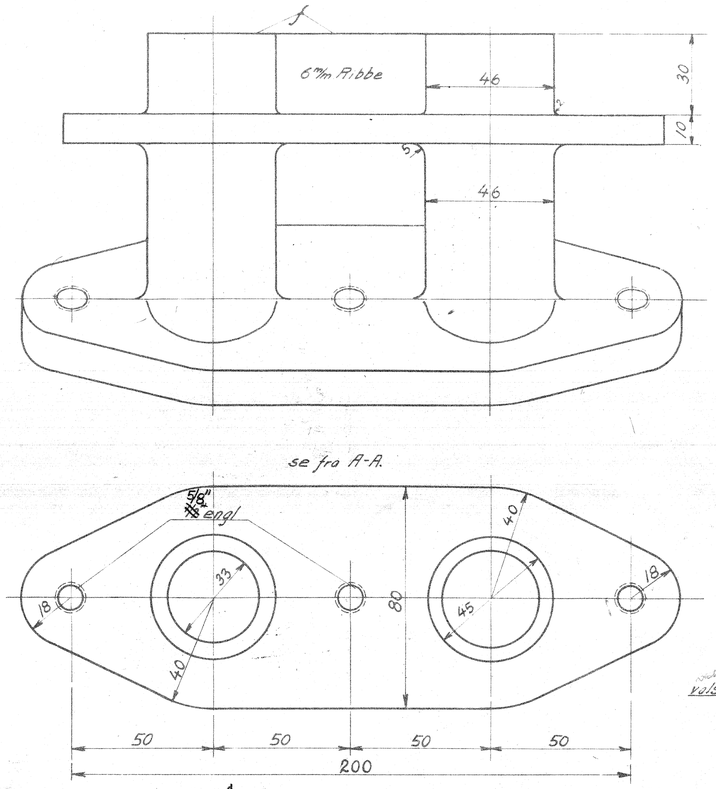

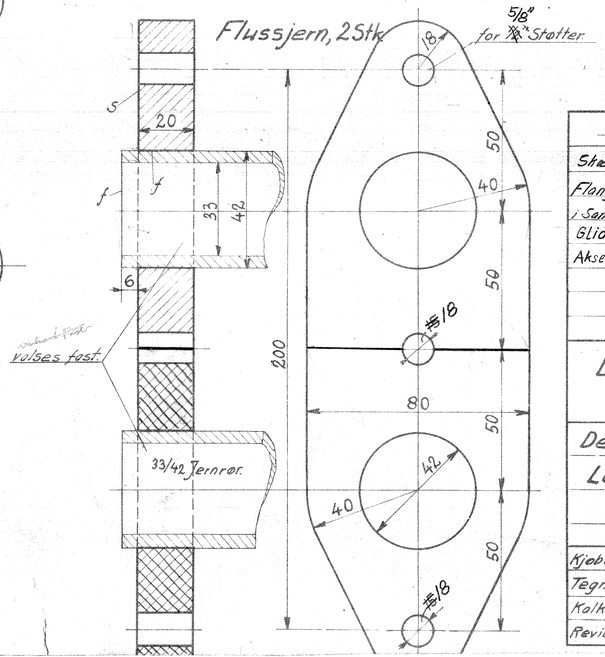

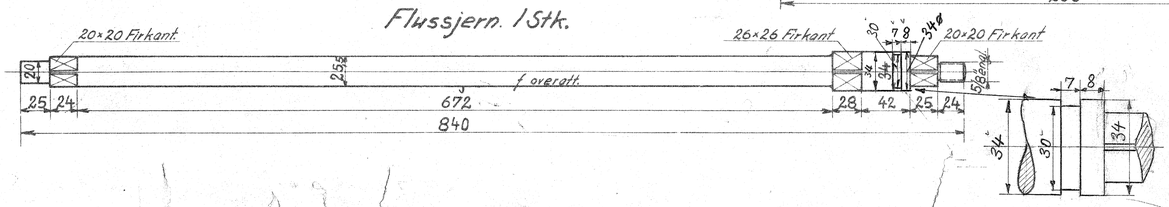

Forandringer	Dato	Mærke
Skærpning paa Glider ændret.	13/5 31	OR.
Flange til Sandrør delt, og 1/2" Støtter i Sandrørsstuds ændret til 5/8" do.	22/7 31	OR.
Glider forsynet med konisk Stift.		
Aksel forsynet med Neddrejning.	12/11 31	E.S.

De danske Statsbaner.
Maskinafdelingen.

Detailler til Sandkassen til Loko: Litra F_{II}.

Kjøbenhavn. d. 24-6-30	Maalestok.		
Tegnet af:		1:1.	F_{II}. 90h.
Kalkeret af:	O. Rasmussen	1:2,5.	
Revideret af:	H. P. Hansen		

Arkiv 19/7-30